Sensing eye

電気抵抗率計・電気伝導率計　選定フロー

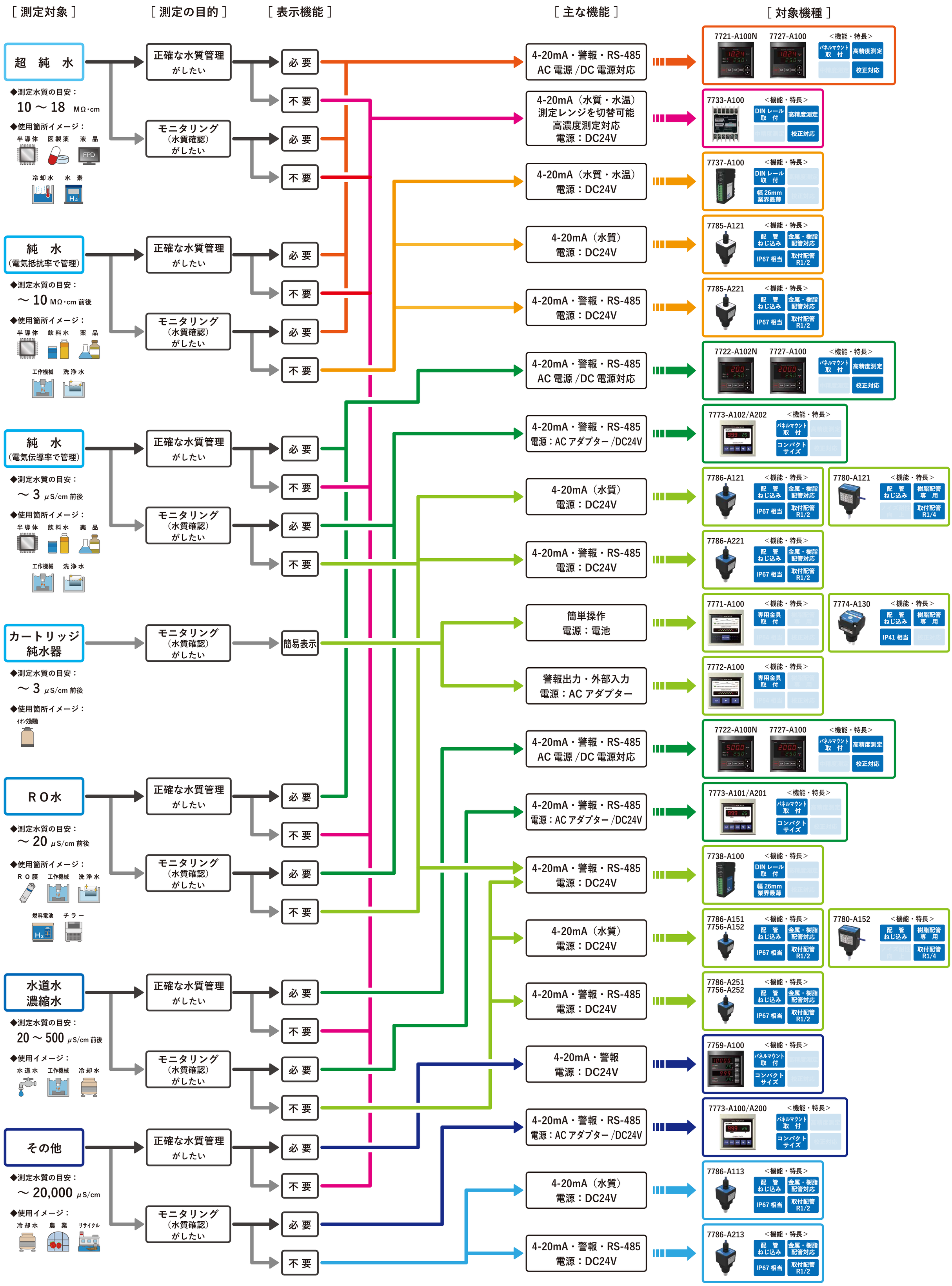

テクノモリオカ株式会社
https://techno-morioka.co.jp
＜東京営業所＞
〒135-0034 東京都江東区永代 2-31-15 Bellwood 永代 9F
TEL：03-3641-4488 ／ FAX：03-3641-4499